SYNERGY 5 PROFILE

HOCHLEISTUNGS LED
MOVINGHEAD
MIT BLENDENSCHIEBERSYSTEM

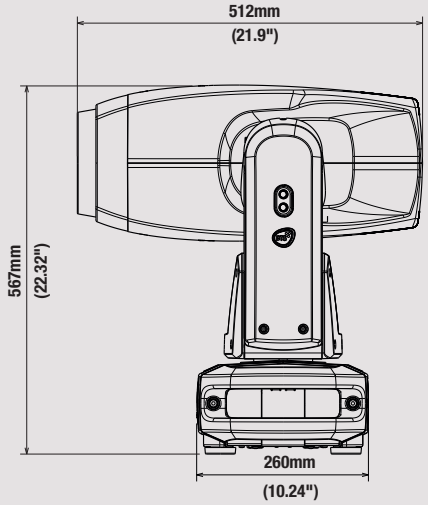

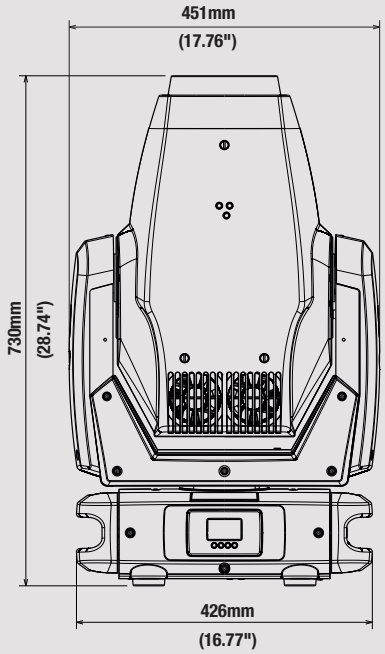

EIGENSCHAFTEN

LED | IP20 | Dynamove | RDM/DMX | Art-Net 4 | s-ACN | -10° +45° | EZ shell

OPTIONAL

ZERTIFIKATE

CODE
260021

REV. 02-2021

TECHNISCHE DATEN

OUTPUT
- 420 W PureWhite LED (7000K 16.500 Lumen Output)
- Doppelter CRI (DMX-wechselbar): CRI >90 oder CRI >75
- Durchschnittliche LED Lebensdauer: 50.000 Stunden (70% Lumen Output)

OPTISCHE EINHEIT
- 49.900 Lux (4.6°@ 5 m)
- 4.6° - 43° linearer Zoom mit Autofokus
- Linearer Soft Frostfilter
  (Medium und Heavy Frostfilter auf Anfrage verfügbar)
- Electronischer Dimmer / Shutter / Strobe (0,3 bis 33,3 Blitze/Sekunde)

FARBEINHEIT
- Lineares CMY
- Linearer CTO (3000K – 7000K)
- Farbfilter Emulation
- Farbrad mit 6 Farben
- Halbfarben

DYNAMISCHE EFFEKTE
- Dynamove FX Engine (DTS Patent)
- Virtuelles Animationsrad
- Goborad mit 6 tauschbaren rotierbaren Gobos
- Circulares 24-fach rotierendes Prisma
- Lineares 6-fach rotierendes Prisma

ROTIERBARES BLENDENSCHIEBER SYSTEM
- rotierbares Blendenschiebersystem mit 4 Blendenschiebern
- Echter 'Vorhang' Effekt für jeden Blendenschieber
- 60° Rotation für jeden Blendenschieber (+/- 30°)
- 90° komplette Systemrotation (+/- 45°)

BEDIENUNG
- LC Display + 4 Tasten; Auto-flip; Tastensperre
- ArtNet 4, sACN, RDM und DMX 512
- Standard und Silent Betriebsmodi
  - Lautstärke im Silent Mode: 37dBA @ 1m (normale Nutzung, voller Output)
- Firmware Updates mit DTS Firmware Update Dongle
- Li-Fe Backup Batterie für Voreinstellungen ohne externe Stromanbindung

DMX
- 44 DMX Kanäle (Default)
- 53 DMX Kanäle:
  - 16 bit für die präzise Ansteuerung der Blendenschieber
  - 16 bit für die Rotation des Blendenschiebersystems

PAN & TILT
- Pan: 540°: 2.7 s
- Tilt: 240°: 1.6 s
- 3 Phasen Schrittmotoren
- 16-bit Auflösung
- Einstellbare Geschwindigkeitsbereiche
- Pan / Tilt Sperre

SPANNUNGSVERSORGUNG
- Großer Spannungsbereich: 100-277Vac 50-60 Hz
- Leistungsaufnahme max.: 550 W
- Leistungsfaktor: PF >0.90

VERBINDUNGEN
- DMX: XLR 3- und 5-pol. in / out
- Netzteil: powerCON TRUE1 in / out
- Art-Net / sACN: etherCON RJ45

SCHUTZSCHALTUNGEN
- Überspannungs- und Überhitzungsschutzschaltungen

BETRIEBSTEMPERATUR
-10° / 45° C

GEHÄUSEEIGENSCHAFTEN
- IP20
- Gewicht: 35 Kg (77 lbs)
- Farbe: Schwarz

ZUBEHÖR IM LIEFERUMFANG

- 1 x Synergy Schaumstoffeinsatz- 560 x 490 x 670 mm - 2 werden pro Flightcase benötigt (Artikelnummer. 260022)
- 1 x Soft Frostfilter - bereits im Gerät montiert (Artikelnummer 230024)
- 1 x PowerCON TRUE1 Kabelstecker female
- 1 x XLR 5-pol. Kabelstecker female
- 1 x XLR 5-pol. Kabelstecker male
- 2 x Kit Omegabügel "Fast Lock"

OPTIONALES ZUBEHÖR

- Medium Frostfilter (Artikelnummer 260025)
- Heavy Frostfilter (Artikelnummer 260026)
- Flightcase für 2 Geräte (Artikelnummer 260022)
- Rapid Trigger Clamp für 48-51 mm Rohre - max. Belastbarkeit 250 Kg (Artikelnummer 97001)
- Outdoor DMX Kabel 2 x 0,25 mm^2 - schwer entflammbar (Artikelnummer 260157)
- Sicherungsseil 6 x 1000 mm
- DTS Firmware Upload Dongle (Artikelnummer 260166)

PHOTOMETRISCHE DATEN

ABSTRAHLWINKEL 4.6°

	5 m 16,40 ft	**10 m 32,81ft**	**15 m 49,21 ft**	**20 m 65,62 ft**	**25 m 82,02 ft**
Lux Mitte (lx)	49940	12485	5549	3121	1998
Footcandles (fc)	4641	1160	516	290	186
Durchmesser (cm)	40	80	120	161	201
Durchmesser (ft)	1.32	2.64	3.95	5.27	6.59

ABSTRAHLWINKEL 43°

	3 m 9,84 ft	**6 m 19,68 ft**	**9 m 29,53 ft**	**12 m 39,37 ft**	**15 m 49,21 ft**
Lux Mitte (lx)	4119	1030	458	257	165
Footcandles (fc)	383	96	43	24	15
Durchmesser cm	236	473	709	945	1182
diameter (ft)	7.75	15.51	23.26	31.02	38.77

ROTIERENDES GOBORAD

1. 2. 3. 4. 5. 6.

FARBRAD

1. DEEP RED 2. DEEP BLUE 3. DEEP GREEN 4. AMBER 5. AMETHYST HIGHER CRI >90

MADE IN ITALY
www.dts.lighting

SYNERGY 5 SPOT

HOCHLEISTUNGS LED MOVINGHEAD FÜR ENTERTAINMENT UND TV ANWENDUNGEN

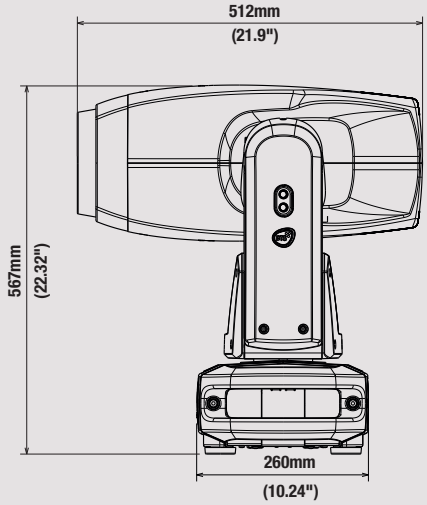

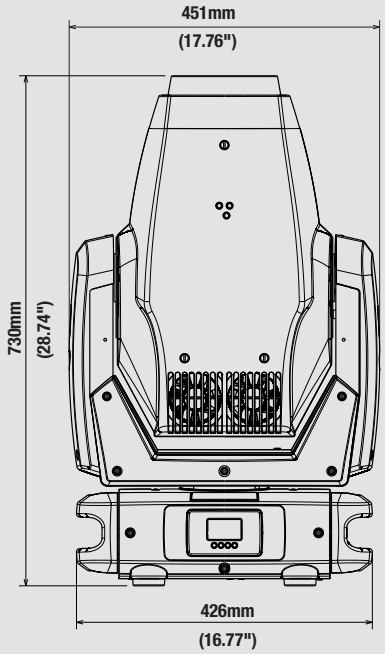

EIGENSCHAFTEN

LED | IP20 | Dynamove | RDM/DMX | Art-Net 4 | s-ACN | -10° +45° | EZ shell

OPTIONAL

ZERTIFIKATE

CE | Intertek

CODE

260021

REV. 02-2021

TECHNISCHE DATEN

OUTPUT
- 420 W PureWhite LED (7000K 16.500 Lumen Output)
- Doppelter CRI (DMX-wechselbar):
  CRI >90 oder CRI >75
- Durchschnittliche LED Lebensdauer: 50.000 Stunden (70% Lumen Output)

OPTISCHE EINHEIT
- 48.500 Lux (5.5°@ 5 m)
- 5.5° - 43° linearer Zoom mit Autofokus
- Linearer Soft Frostfilter
  (Medium und Heavy FrostFilters auf Anfrage verfügbar)
- Electronischer Dimmer / Shutter / Strobe (0,3 to 33,3 Blitze/Sekunde)

FARBEINHEIT
- Lineares CMY
- Linearer CTO (3000 K – 7000 K)
- Farbfilter Emulation
- Farbrad mit 6 Farben
- Halbfarben

DYNAMISCHE EFFEKTE
- Dynamove FX Engine (DTS Patent)
- Virtuelles Animationsrad
- Goborad mit 6 tauschbaren rotierbaren Gobos
- Goborad mit 13 fixen Gobos
- Circulares 24-fach rotierendes Prisma
- Lineares 6-fach rotierendes Prisma

BEDIENUNG
- LC Display + 4 Tasten; Auto-flip; Tastensperre
- ArtNet 4, sACN, RDM/DMX 512
- Standard und Silent Betriesmodi
  - Lautstärke im Silent Mode: 37dBA @ 1m (Normale Nutzung, voller Output)
- Firmware Updates mit DTS Firmware Update Dongle möglich
- Li-Fe Backup Batterie für Voreinstellungen ohne externe Stromanbindung

DMX
- 37 DMX Kanäle

PAN & TILT
- Pan: 540°: 2.7 s
- Tilt: 240°: 1.6 s
- 3 Phasen Schrittmotoren;
- 16-bit Auflösung
- Einstellbare Geschwindigkeitsbereiche
- Pan / Tilt Sperre

NETZTEIL
- Großer Spannungsbereich 100-277Vac 50-60 Hz
- Leistungsaufnahme: 550 W max
- Leistungsfaktor: PF >0.90

VERBINDUNGEN
- DMX: XLR 3- und 5-pol. in / out
- Netzteil: powerCON TRUE1 in / out
- ArtNet / sACN: etherCON RJ45

SCHUTZSCHALTUNGEN
- Überspannungs- und Überhitzungsschutzschaltungen

BETRIEBSTEMPERATUR
-10° / 45° C

GEHÄUSEEIGENSCHAFTEN
- IP20
- Gewicht: 35 Kg (77 lbs)
- Farbe: Schwarz

ZUBEHÖR IM LIEFERUMFANG

- 1 x Synergy Schaumstoffeinsatz- 560 x 490 x 670 mm - 2 werden pro Flightcase benötigt (Artikelnummer. 260022)
- 1 x Soft Frostfilter - bereits im Gerät montiert (Artikelnummer 230024)
- 1 x PowerCON TRUE1 Kabelstecker female
- 1 x XLR 5-pol. Kabelstecker female
- 1 x XLR 5-pol. Kabelstecker male
- 2 x Kit Omegabügel “Fast Lock”

OPTIONALES ZUBEHÖR

- Medium Frostfilter (Artikelnummer 260025)
- Heavy Frostfilter (Artikelnummer 260026)
- Flightcase für 2 Geräte (Artikelnummer 260022)
- Rapid Trigger Clamp für 48-51 mm Rohre - max. Belastbarkeit 250 Kg (Artikelnummer 97001)
- Outdoor DMX Kabel 2 x 0,25 mm^2 - schwer entflammbar (Artikelnummer 260157)
- Sicherungsseil 6 x 1000 mm
- DTS Firmware Upload Dongle (Artikelnummer 260166

PHOTOMETRISCHE DATEN

ABSTRAHLWINKEL 5.5°

	5 m 16.40 ft	10 m 32.81 ft	15 m 49.21 ft	20 m 65.62 ft	25 m 82.02 ft
Lux Mitte (lx)	48500	12125	5389	3031	1940
Footcandles (fc)	4507	1127	501	282	180
Durchmesser (cm)	48	96	144	192	240
Durchmesser (ft)	1.58	3.15	4.73	6.30	7.88

ABSTAHLWINKEL 43°

	3 m 9.84 ft	6 m 19.68 ft	9 m 29.53 ft	12 m 39.37 ft	15 m 49.21 ft
Lux Mitte (lx)	4119	1030	458	257	165
Footcandles (fc)	383	96	43	24	15
Durchmesser (cm)	236	473	709	945	1182
Durchmesser (ft)	7.75	15.51	23.26	31.02	38.77

ROTIERENDES GOBORAD

FIXES GOBORAD

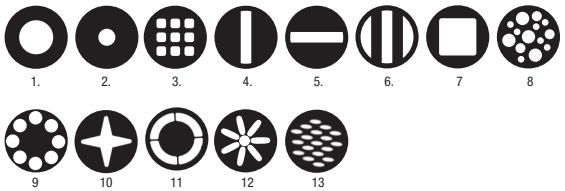

FARBRAD

MADE IN ITALY
www.dts.lighting